Технический паспорт настенного газового котла Navien Deluxe E Coaxial 10/13/16/24K

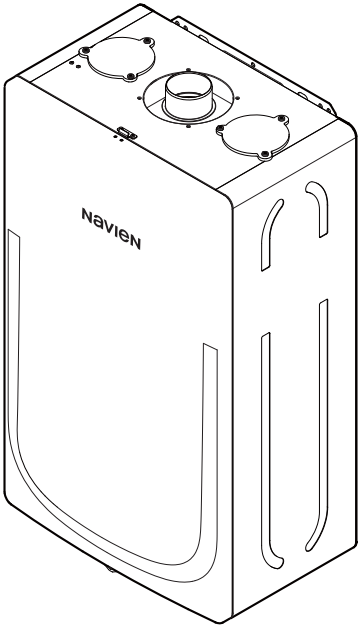

NAVIEN

Комплект поставки

Котлы Navien Deluxe E Coaxial 10/13/16/24K
поставляются в собранном виде после функциональных испытаний.

В комплект поставки входят:
1. Котел - 1 шт.
2. Паспорт - 1 шт.
3. Руководство пользователя - 1 шт.
4. Монтажный шаблон - 1 шт.
5. Пульт управления - 1 шт.
   в комплекте с пультом управления поставляются:
   - кронштейн крепления к стене - 1 шт.
   - шуруп 3 x 45 - 2 шт.
6. Монтажная планка крепления котла - 1 шт.
   в комплекте с монтажной планкой крепления котла поставляются:
   - дюбель-гвоздь 6 x 55 - 6 шт.

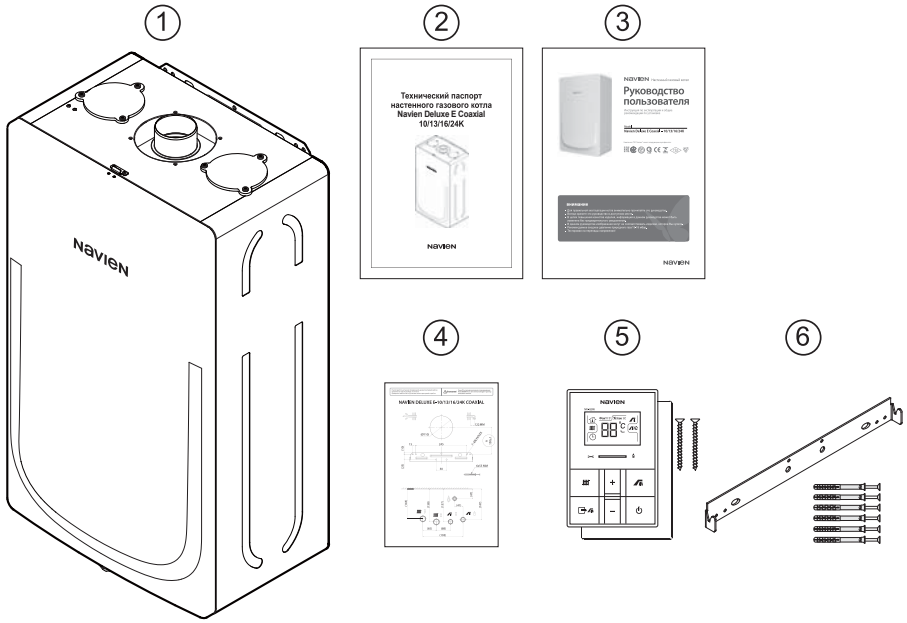

Габаритные размеры котлов Navien Deluxe E Coaxial

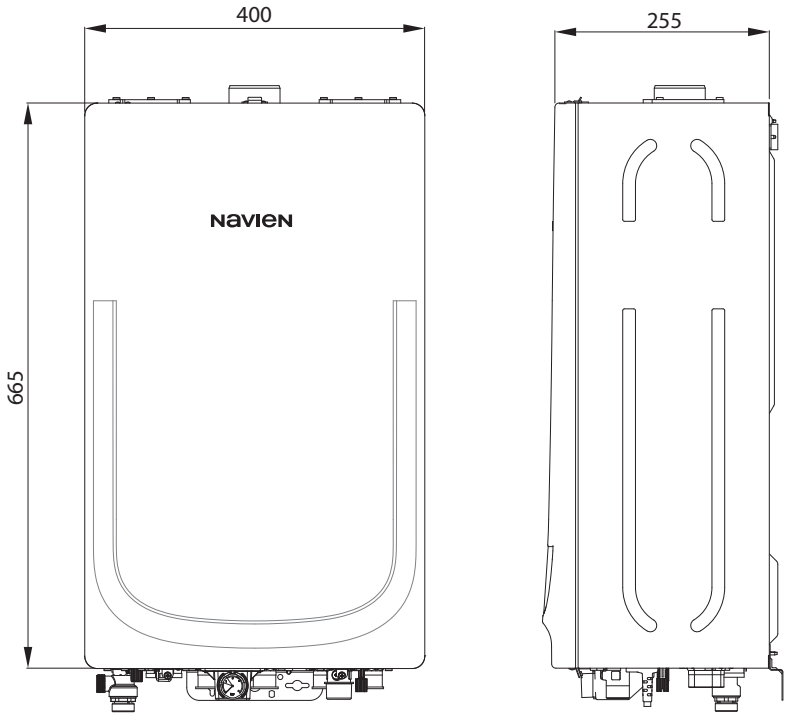

Условия транспортировки и хранения

Транспортирование котлов может осуществляться всеми видами транспорта, в соответствии с правилами, действующими для данного вида транспорта.
При транспортировании должна быть исключена возможность перемещения котлов внутри транспортного средства.
Котлы должны храниться в закрытом помещении, в упаковке предприятия–изготовителя, в условиях, исключающих возможность воздействия прямых солнечных лучей, влаги и резких колебаний температуры. Котёл должен храниться при температуре окружающего воздуха в пределах от +1°С до +40°С и относительной влажности воздуха не более 80%.

Технические характеристики котлов Navien Deluxe E Coaxial

Технические параметры			10K	13K	16K	24K
Категория			II_{2H3P}			
Исполнение			C_{13}, C_{43}, C_{53}			
Назначение			Отопление (ОВ) и нагрев воды для хозяйственных нужд (ГВС)			
Топливо			Природный газ / Сжиженный газ			
КПД		%	92,0			
NOx		Класс	3			
Тепловая мощность	ОВ	кВт	8 - 10	8 - 13	8 - 16	8 - 24
	ГВС		24			
Отапливаемая площадь		м²	ДО 100	ДО 130	ДО 160	ДО 240
Температура нагрева ОВ		°C	40-80			
Рабочее давление ОВ	Мин.	бар	0,5			
	Макс.		3,0			
Температура нагрева воды в системе ГВС		°C	30-60			
Рабочее давление ГВС	Мин.	бар	0,3			
	Макс.		8,0			
Производительность ГВС	ΔT 25°C	л/мин	13,8			
	ΔT 40°C		8,6			
Расход газа (Мин./Макс.)	Природный газ	м³/час	0,86/1,07	0,86/1,40	0,86/1,72	0,86/2,58
	Сжиженный газ	кг/час	0,71/0,90	0,71/1,16	0,71/1,43	0,71/2,15
Давление газа на входе	Природный газ	мбар	10-25			
	Сжиженный газ		28-37			
Электрические параметры	Напряжение и частота	В/Гц	230/50			
	Потребляемая мощность	Вт	150			
Диаметр труб системы дымоудаления		мм	60/100(75/70),(80/80)			
Присоединительные размеры	ОВ	дюйм	G 3/4"			
	ГВС		G 1/2"			
	Газ		G 3/4"			
Габаритные размеры (ВысотаxШиринаxГлубина)		мм	665 × 400 × 255			
Вес (без воды)		кг	26			

Navien

Компания "KD Navien" имеет следующие сертификаты:

Технічний паспорт настінного газового котла Navien Deluxe E Coaxial 10/13/16/24K

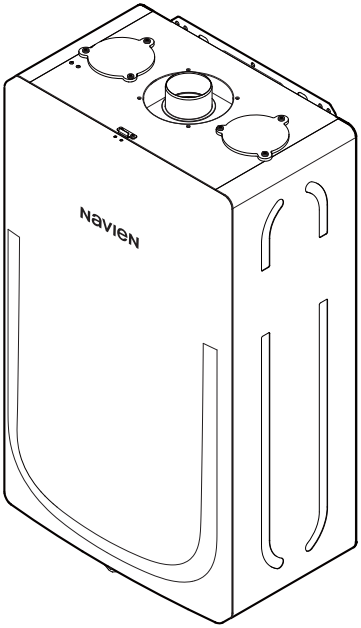

NAVIEN

Комплект постачання

Котли Navien Deluxe E Coaxial 10/13/16/24K постачаються в зібраному вигляді після функціональних випробувань.

В комплект постачання входять:

1. Котел - 1 шт.
2. Паспорт - 1 шт.
3. Керівництво користувача - 1 шт.
4. Монтажний шаблон - 1 шт.
5. Пульт керування -1 шт.
   в комплекті з пультом керування поставляються:
   - кронштейн кріплення до стіни -1 шт.
   - шуруп 3 х 45 - 2 шт.
6. Монтажна планка кріплення котла -1 шт.
   в комплекті з монтажною планкою кріплення котла поставляються:
   - дюбель-цвях 6 х 55 - 6 шт.

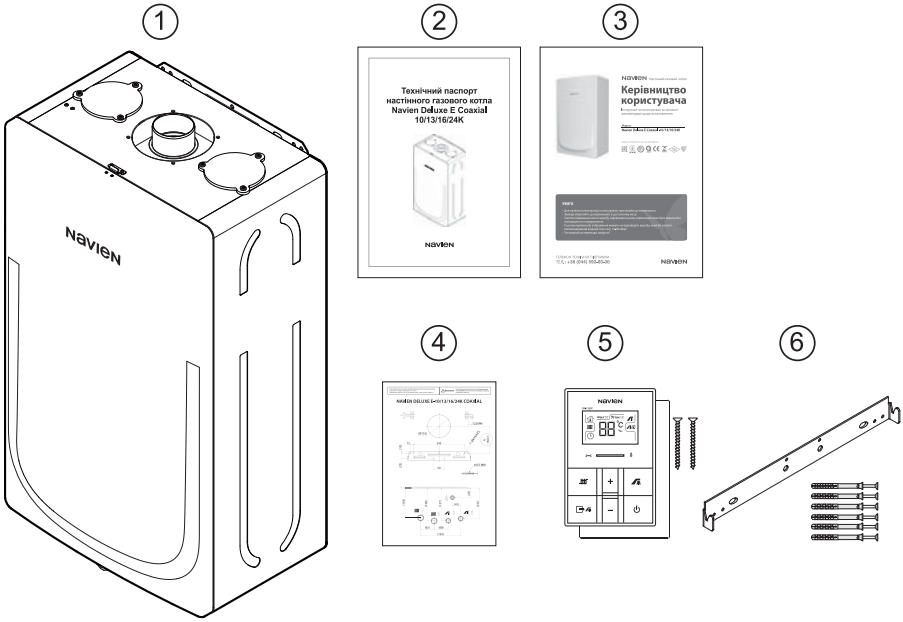

Габаритні розміри котлів Navien Deluxe E Coaxial

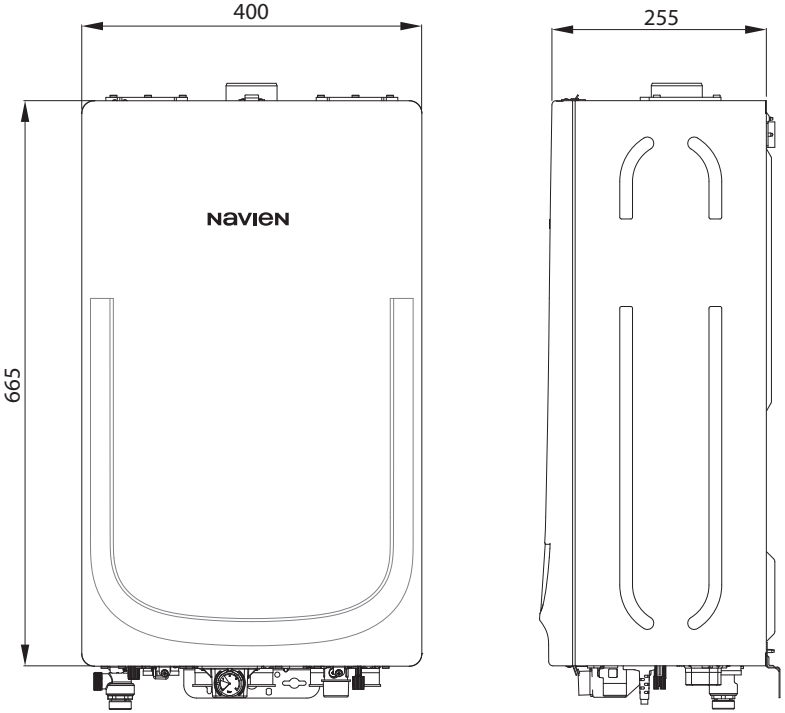

Умови транспортування та зберігання

Транспортування котлів може здійснюватися всіма видами транспорту, відповідно до правил, що діють для даного виду транспорту.
При транспортуванні повинна бути виключена можливість переміщення котлів всередині транспортного засобу.
Котли повинні зберігатися в закритому приміщенні, в упаковці підприємства-виробника, в умовах, що виключають можливість впливу прямих сонячних променів, вологи та різких коливань температури. Котел повинен зберігатися при температурі навколишнього повітря в межах від +1°C до +40°C та відносній вологості повітря не більше 80%.

Технічні характеристики котлів Navien Deluxe E Coaxial

Технічні параметри			10K	13K	16K	24K
Категорія			II_{2H3P}			
Виконання			C_{13}, C_{43}, C_{53}			
Призначення			Опалення (ОВ) та нагрів води для господарських потреб (ГВП)			
Паливо			Природний газ / Зріджений газ			
ККД		%	92,0			
NOx		Клас	3			
Теплова потужність	ОВ	кВт	8 - 10	8 - 13	8 - 16	8 - 24
	ГВП		24			
Опалювальна площа		$м^2$	ДО 100	ДО 130	ДО 160	ДО 240
Температура нагріву ОВ		°C	40-80			
Робочий тиск ОВ	Мін.	бар	0,5			
	Макс.		3,0			
Температура нагріву води в системі ГВП		°C	30-60			
Робочий тиск ГВП	Мін.	бар	0,3			
	Макс.		8,0			
Продуктивність ГВП	ΔT 25°C	л/хв	13,8			
	ΔT 40°C		8,6			
Витрата газу (Мін./Макс.)	Природний газ	$м^3$/год	0,86/1,07	0,86/1,40	0,86/1,72	0,86/2,58
	Зріджений газ	кг/год	0,71/0,90	0,71/1,16	0,71/1,43	0,71/2,15
Тиск газу на вході	Природний газ	мбар	10-25			
	Зріджений газ		28-37			
Електричні параметри	Напруга та частота	В/Гц	230/50			
	Споживана потужність	Вт	150			
Діаметр труб системи димовидалення		мм	60/100(75/70),(80/80)			
Приєднува-льні розміри	ОВ	дюйм	G 3/4"			
	ГВП		G 1/2"			
	Газ		G 3/4"			
Габаритні розміри (ВисотахШиринахГлибина)		мм	665 x 400 x 255			
Вага (без води)		кг	26			

Для приміток

Компанія "KD Navien" має такі сертифікати

04073, Украина, г. Киев, пер. Куренёвский, 19/5
Тел.: +38 (044) 227-30-70
Веб-сайт : www.navien.ua

ТЕЛЕФОН ТЕХНІЧНОЇ ПІДТРИМКИ
ТЕЛ.: +38 (044) 592-60-30

Navien Deluxe E Coaxial devoriy gaz qozonining texnik pasporti 10/13/16/24K

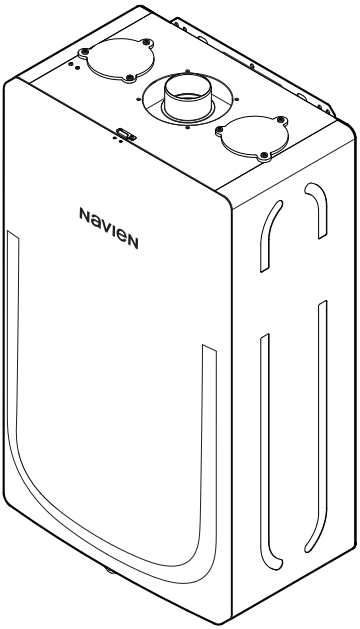

NAVIEN

Yetkazib berish to‘plami

Navien Deluxe E Coaxial 10/13/16/24K qozonlari funksional sinovlardan so‘ng yig‘ilib yetkazib beriladi.

To‘plam quyidagilarni o‘z ichiga oladi:
1. Qozon -1 dona.
2. Pasport -1 dona.
3. Foydalanuvchi uchun qo‘llanma - 1 dona.
4. O‘rnatish shabloni - 1 dona.
5. Boshqaruv pulti – 1 dona.
   boshqaruv pulti bilan birga quyidagilar yetkazib beriladi:
   - devorga o‘rnatish kronshteyni -1 dona.
   - shurup 3 x 45 - 2 dona.
6. Qozonni qotiriruvchi o‘rnatish plankasi - 1 dona.
   qozonni qotiriruvchi o‘rnatish plankasi bilan birga quyidagilar yetkazib beriladi:
   - dyubel-mix 6 x 55 - 6 dona.

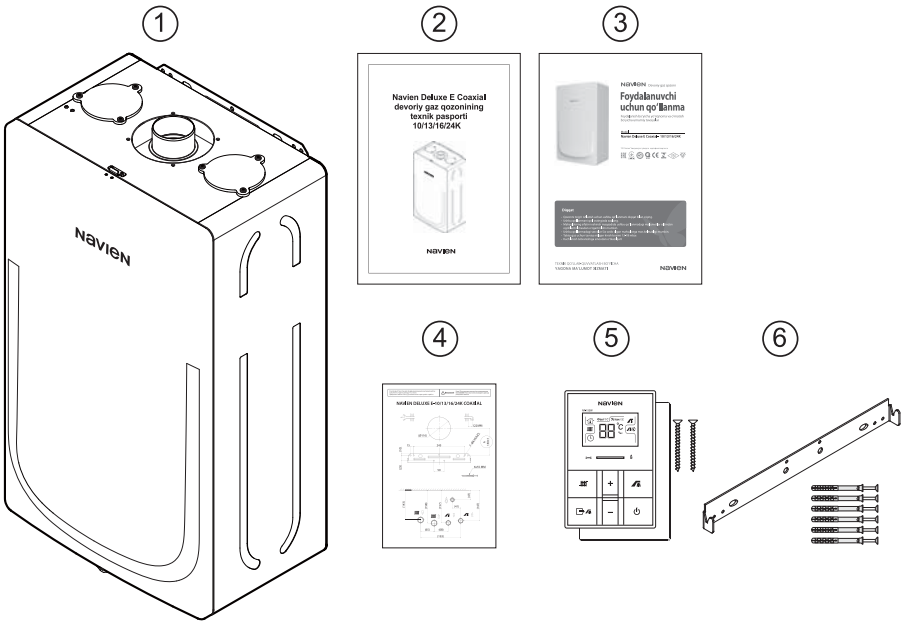

Navien Deluxe E Coaxial qozonlarining umumiy o'lchamlari

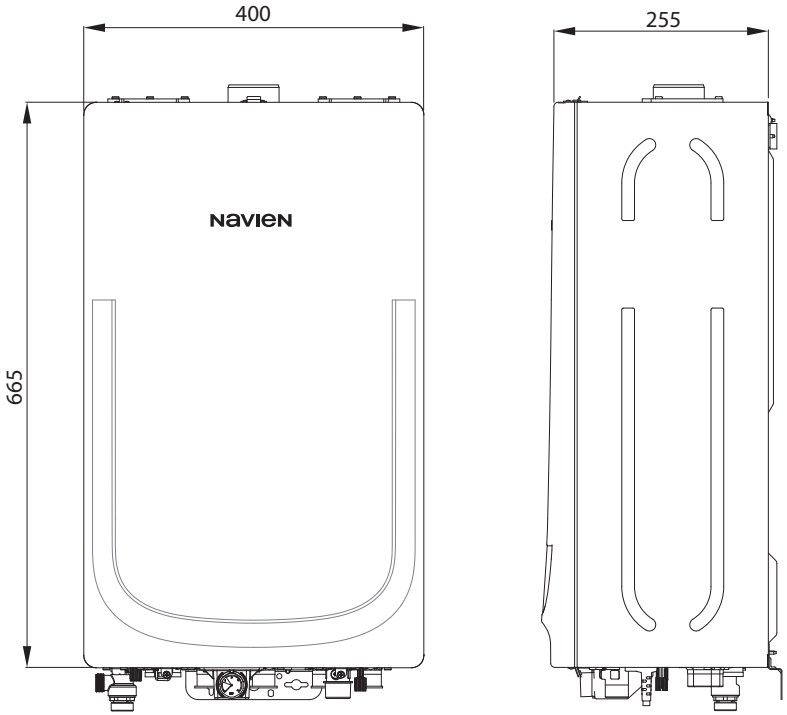

Tashish va saqlash shartlari

Qozonlarni tashish transportning barcha turlarida, ushbu transport turi uchun amaldagi qoidalarga muvofiq amalga oshirilishi mumkin.
Tashish paytida transport vositasi ichidagi qozonlarning harakatga kelishi imkoniyatini istisno qilish kerak.
Qozonlar to'g'ridan-to'g'ri quyosh nurlari, namlik va haroratning keskin o'zgarishi ta'siri imkoniyatini istisno qiladigan sharoitlarda, ishlab chiqaruvchi-tashkilotning qadoqlarida yopiq joylarda saqlanishi kerak. Qozon atrof-muhit havosi harorati + 1°C dan +40°C gacha oraliqda va havo nisbiy namligi 80% dan oshmaydigan holatda saqlanishi kerak.

Технічні характеристики котлів Navien Deluxe E Coaxial

Texnik xususiyatlari			10K	13K	16K	24K
Toifa			II_{2H3P}			
Ijro			C_{13}, C_{43}, C_{53}			
Maqsadi			Kosmik isitish (OB) va maishiy maqsadlar uchun isitish suvlari (ГВС)			
Yoqilg'i			Tabiiy gaz / suyultirilgan gaz			
FIK		%	92,0			
NOx		Sinfi	3			
Issiqlik quvvati	OB	kVt	8 - 10	8 - 13	8 - 16	8 - 24
	ГВП		24			
Isitiladigan maydon		m²	ДО 100	ДО 130	ДО 160	ДО 240
ISni isitish harorati		°C	40-80			
ISning ishchi bosimi	Min.	bar	0,5			
	Maks.		3,0			
IST tizimida suvni isitish harorati		°C	30-60			
IST ishchi bosimi	Min.	bar	0,3			
	Maks.		8,0			
IST samaradorligi	ΔT 25 °C	l/min	13,8			
	ΔT 40 °C		8,6			
Gaz sarfi (Min./Maks.)	Tabiiy gaz	м³/soat	0,86/1,07	0,86/1,40	0,86/1,72	0,86/2,58
	Suyultirilgan gaz	kg/soat	0,71/0,90	0,71/1,16	0,71/1,43	0,71/2,15
Gazning kirish bosimi	Природний газ	mbar	10-25			
	Зріджений газ		28-37			
Електричні параметри	Tabiiy gaz	V/Hz	230/50			
	Suyultirilgan gaz	Vt/VT	150			
Mo'ri tizimi quvurlari diametri		mm	60/100(75/70),(80/80)			
Birlashtiruvchi o'lchamlar	OB	dyuym	G 3/4"			
	ГВП		G 1/2"			
	Газ		G 3/4"			
Umumiy o'lchamlar (balandlik, kenglik, chuqurlik)		mm	665 x 400 x 255			
Og'irligi (suvsiz)		Kg	26			

Izohlar uchun

Izohlar uchun

Navien

"KD Navien" quyidagi sertifikatlarga ega

20055788A